松本式Synta15cmF5BINO"VERSION-10"　2015年10月17日納品

yyama

松本龍郎氏の特許（公開特許公報より）

(19)【発行国】日本国特許庁（ＪＰ）
(12)【公報種別】公開特許公報（Ａ）
(11)【公開番号】特開平８－２７８４５３
(43)【公開日】平成８年（１９９６）１０月２２日
(54)【発明の名称】反射面の角度の調整方法
(51)【国際特許分類第６版】
　G02B 23/02
【ＦＩ】
　G02B 23/02
【審査請求】未請求
【請求項の数】５
【出願形態】ＦＤ
【全頁数】７
(21)【出願番号】特願平７－１０８１６４
(22)【出願日】平成７年（１９９５）４月８日
(71)【出願人】
【識別番号】３９４０２７２２７
【氏名又は名称】松本　龍郎
【住所又は居所】鳥取県鳥取市片原１丁目１０２番地
(72)【発明者】
【氏名】松本　龍郎
【住所又は居所】鳥取県鳥取市片原１丁目１０２番地

(57)【要約】
【目的】　像の歪みのない反射方向の調整が可能な反射面の調整方法および正立俯視像を得る反射鏡の調整手段をもった望遠鏡用の光学手段に関する。
【構成】　主光線が斜めに入射する反射面において、その反射面と平行な平面ｐ上の支点と、その反射面の主光線がその属する物空間または像空間の天地方向で作る平面と平面ｐとが交わって作る直線を前記支点を含むように配置し、その直線上に設けられた第１の調整手段と、主光線の物空間または像空間の水平方向で作る平面が平面ｐと交わって作る直線上に設けられた第２の調整手段とによって反射面の角度を調整する。

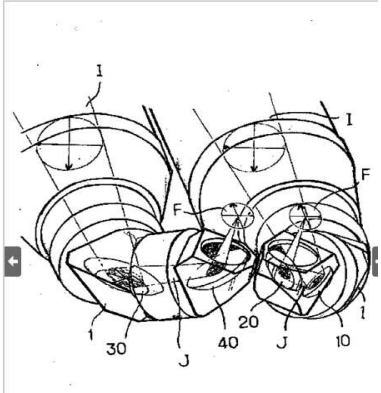

図１

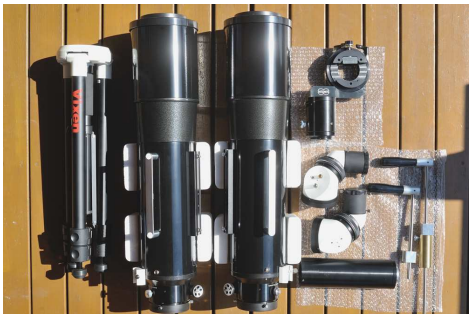

10/17　**ファーストライト**
接眼レンズはナグラータイプ４ 22mm 倍率34倍　実視界約2．4°
ちょうど月齢4の月が西の山の端に近づいているところで、その美しさに見あきることがありません。
3kmほど先の山の稜線の木々の向こうに沈みはじめると、月面にその枝葉が影絵になって映画のシーンよりもダイナミックな見ものでした。
その後、夏の天の-あたりをながめたり、上空の旅客機の窓の列を観察した後、かたづけました。
10/18、明るいところで組み立て、分解を練習しました。

主な仕様

1:15cmF5（アクロマート）BINO用特化鏡筒×2本
2:EMS-UXLセット(V10より一律これに変更)
3:中軸式架台
4:延長ピラー240mm
5:ハンドルユニット（兼カウンターウェイト）
6:傾斜センサー　￥32
7．水平軸-エンコーダ（10,000ステップ）
8．フォーカサーGS内径3インチ（76mm）ニュートン用
9．三脚--Vixen APP-TL130
10．サイトファインダ--スカイサーファーIII

10/5　44年経過したキャラベルエアC310Aの継続検査に合格しました。